SISTEMAS SANITARIOS

PRODUCTOS BÁSICOS 2022

CATALOGO GENERAL 2022

Vea toda la gama de productos OLI en el catálogo Geral 2022

OLI74 PLUS

Simflex

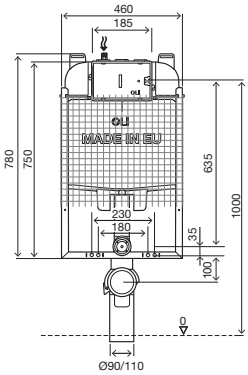

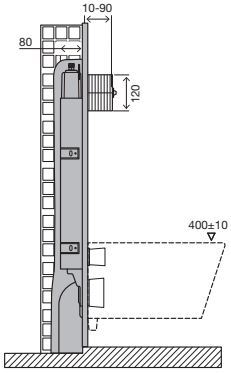

Bastidor con cisterna empotrada para inodoro suspendido en tabiquería de ladrillo

- Cisterna empotrada de doble descarga compatible con pulsadores de descarga única o doble de 6/3 litros
- Cisterna de polipropileno (PP) altamente resistente e inalterable a la tensión térmica
- Llenado retardador: válvula PLUS
- Clase 1 de válvula silenciosa
- Disponible en versión mecánica, neumática, electrónica
- Kit neumático, electrónico o disponibles
- Espesor total de 80 mm
- Con revestimiento anticondensación
- Cisterna certificada por bajo pedido, algunas versiones cumplen con: SAI-WATERMARK / UPC / KIWA / SABS;
- Marca CE EN 14055;
- Eficiencia hídrica de clase “A”, que cumple con los requisitos de la ANQIP
- 10 años de garantía

AHORRE HASTA **9L** AGUA/DÍA

Código	Descripción	Precio PVP
885069	OLI74 PLUS Simflex Mecánico	252.65 €
880783	OLI74 Mecánico Simflex OLIPure	272.65 €
884228	OLI74 PLUS Neumático Simflex	257.65 €

OLI74 PLUS

Direct

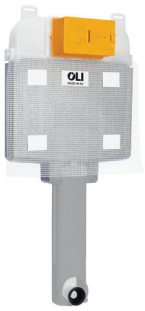

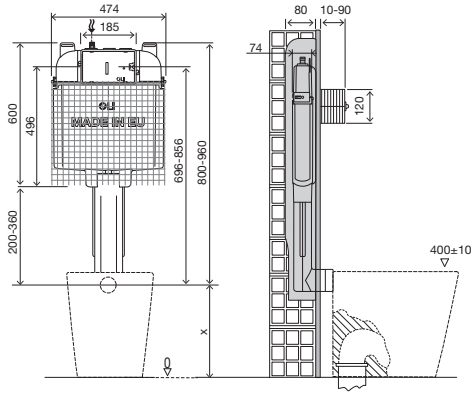

Cisterna empotrada para inodoro a suelo

- Cisterna empotrada de doble descarga compatible con pulsadores de descarga única o doble de 6/3 litros
- Cisterna de polipropileno (PP) altamente resistente e inalterable a la tensión térmica
- Llenado retardador: válvula PLUS
- Clase 1 de válvula silenciosa
- Disponible en versión mecánica, neumática, electrónica
- Kit neumático, electrónico disponibles
- Espesor total de 80 mm
- Con revestimiento anticondensación
- Cisterna certificada por bajo pedido, algunas versiones cumplen con: SAI-WATERMARK / UPC / KIWA / SABS;
- Marca CE EN 14055;
- Eficiencia hídrica de clase “A”, que cumple con los requisitos de la ANQIP
- 10 años de garantía

AHORRE HASTA **9L** AGUA/DÍA

Código	Descripción	Precio PVP
885068	OLI74 PLUS Mecánico	152.65 €
880782	OLI74 Mecánico OLIPure	172.65 €
884203	OLI74 PLUS Neumático	157.65 €
216640	KIT DE FIJACIÓN OLI74 PLUS EN TABIQUERIA SECA	24.39 €

Nota: Kit para correcta fijación de la cisterna OLI74 Direct en tabiquería seca ref.: 216640.

OLI74 PLUS

S90 Sanitarblock

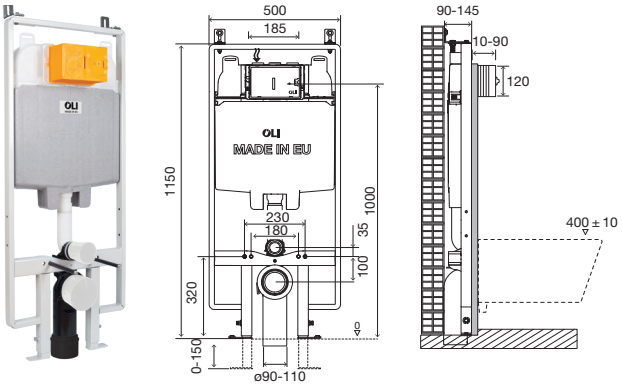

Código	Descripción	Precio PVP
883134	OLI74 PLUS Mecánico S90 Sanitarblock	302.65 €
880784	OLI74 Mecánico S90 Sanitarblock OLIpure	322.65 €
884235	OLI74 PLUS Neumático S90 Sanitarblock	307.65 €

Bastidor con cisterna empotrada para inodoro suspendido en tabiquería ligera para espacios reducidos

- Cisterna empotrada de doble descarga compatible con pulsadores de descarga únicos o dobles de 6/3 litros
- Compatible con todos los inodoros suspendidos
- Empotrada en pared o en placa de yeso
- Instalación rápida y sencilla
- Codo de desagüe ajustable en profundidad
- Altura ajustable de 0 a 150 mm
- Espesor mínimo de 90 mm
- Cisterna de polipropileno (PP) altamente resistente e inalterable a la tensión térmica
- Llenado retardador: válvula PLUS
- Ahorro ½ lt por descarga
- Clase 1 de válvula silenciosa
- Disponible en versión mecánica, neumática, electrónica
- kit neumático, electrónico disponibles
- Con revestimiento anti condensación
- Cisterna certificada por bajo pedido, algunas versiones cumplen con: SAI-WATERMARK / UPC / KIWA / SABS;
- Marca CE EN 14055;
- Eficiencia hídrica de clase “A”, que cumple con los requisitos de la ANQIP
- 10 años de garantía

OLI120 PLUS

Sanitarblock

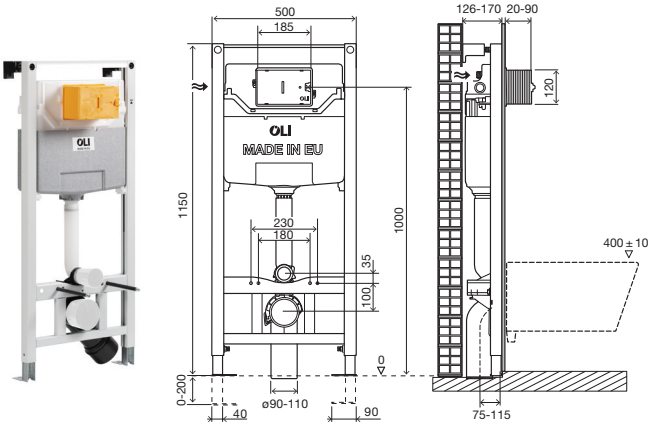

Código	Descripción	Precio PVP
885052	OLI120 PLUS Mecánico Sanitarblock	292.65 €
880780	OLI120 Mecánico Sanitarblock OLIPure	312.65 €
885055	OLI120 PLUS Neumático Sanitarblock	297.65 €

Bastidor con cisterna empotrada para inodoro suspendido en tabiquería ligera

- Doble descarga en cisternas empotradas compatibles con pulsadores de descarga únicos o dobles de 6/3 litros
- Compatible con todos los inodoros suspendidos
- Espesor de 126-170 mm
- Empotrada en pared o en placa de yeso
- Estructura probada para cargas de 400 kg con acabado epoxi
- Codo de desagüe ajustable en profundidad y giratorio
- Instalación rápida y sencilla con sistema de ajuste rápido
- Altura ajustable de 0 a 200 mm
- Cisterna de polipropileno (PP) altamente resistente y inalterable a la tensión térmica
- Llenado retardador: válvula PLUS
- Ahorro ½ lt por descarga
- Clase 1 de válvula silenciosa
- Disponible en versión mecánica, neumática, electrónico
- Disponible con bidé electrónico
- Kit neumático, electrónico disponibles
- Con revestimiento anti condensación
- Cisterna certificada por bajo pedido, algunas versiones cumplen con: NF / KIWA / Belgaqua;
- Marca CE EN 14055;
- 10 años de garantía

EXPERT PLUS

Sanitarblock 820

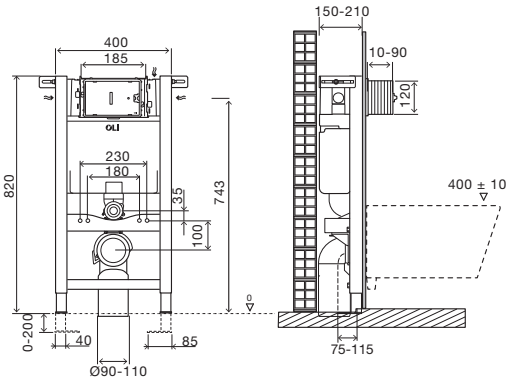

Bastidor con cisterna empotrada para inodoro suspendido en tabiquería ligera, bajo ventana (Accionamiento superior o frontal)

- Compatible con todos los inodoros suspendidos
- Espesor 200-150 mm
- Instalación en paredes de placa de yeso o de ladrillo
- Estructura para cargas de 400 kg
- Instalación rápida y sencilla
- Altura ajustable de 0 a 200 mm
- Codo de desagüe ajustable en profundidad
- Instalación de un codo inferior/superior

Código	Descripción	Precio PVP
885065	EXPERT PLUS Mecánico Sanitarblock 820	317.65 €
880787	EXPERT Mecánico Sanitarblock 820 OLIPure	337.65 €
885067	EXPERT PLUS Neumático Sanitarblock 820	322.65 €

Accionamiento frontal

Accionamiento superior

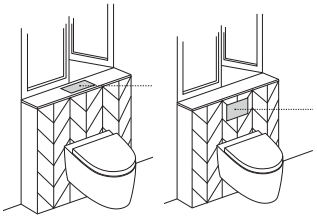

BLINK

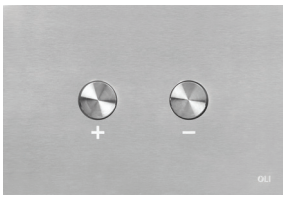

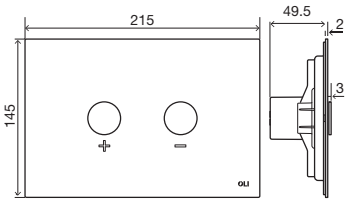

Pulsador doble descarga para accionamiento de cisterna

- Doble descarga
- Accionamiento neumático
- Material: inox
- Fuerza de accionamiento <20 N
- Espesor de 2 mm
- 2 años de garantía

Código	Descripción	Precio PVP
093399	BLINK Inox Cepillado	173.76 €
154963	BLINK Inox Pulido	173.76 €
216621	BLINK Blanco	193.76 €
878489	BLINK Negro	193.76 €
882567	Blink Gun Metal	193.76 €

SLIM

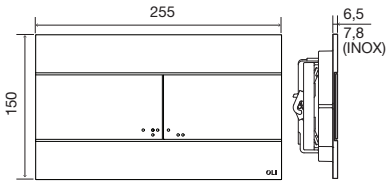

Pulsador doble descarga para accionamiento de cisterna

- Doble descarga con descripciones en Braille.
- Accionamiento mecánico.
- Fuerza de accionamiento < 20 N.
- Espesor de 6,5 mm (Slim INOX Espesor de7,8 mm).
- Pulsador en ABS: alta resistencia a los arañazos.
- Acabado soft touch (ST) disponible.
- 2 años de garantía.

Código	Descripción	Precio PVP
659041	SLIM Blanco	51.06 €
659044	SLIM Cromo brillo	76.06 €
659046	SLIM Cromo mate	76.06 €
659055	SLIM Soft touch negro	106.06 €
010216	SLIM Soft touch gris	106.06 €
057141	SLIM Inox Cepillado	111.06 €

GLOBE

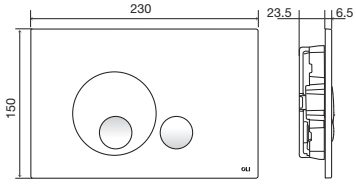

Pulsador doble descarga para accionamiento de cisterna

- Doble descarga
- Accionamiento mecánico
- Fuerza de accionamiento < 20 N
- Espesor de 6.5 mm
- Apertura y cierre con sistema de “clic”
- Pulsador en ABS: alta resistencia a los arañazos
- 2 años de garantía

* Acabado antibacteriano.

Código	Descripción	Precio PVP
152949	GLOBE Blanco	51.06 €
885464	GLOBE Blanco Antibacteriano*	61.06 €
152950	GLOBE Cromo Brillo	76.06 €
152951	GLOBE Cromo Mate	76.06 €
152952	GLOBE Soft-Touch Negro	106.06 €
152953	GLOBE Soft-Touch Gris	106.06 €

GLAM

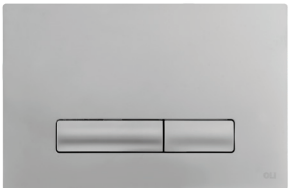

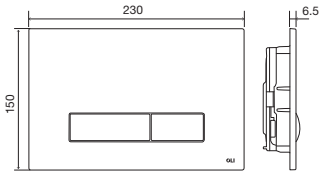

Pulsador doble descarga para accionamiento de cisterna

- Doble descarga
- Versión compatible con OLIpure
- Accionamiento mecánico
- Fuerza de accionamiento < 20 N
- Espesor de 6.5 mm
- Apertura y cierre con sistema de “clic”
- Pulsador en ABS: alta resistencia a los arañazos
- 2 años de garantía

* Acabado antibacteriano.

Código	Descripción	Precio PVP
139184	GLAM Blanco	51.06 €
885578	GLAM Blanco Antibacteriano*	61.06 €
139185	GLAM Cromo Brillo	76.06 €
139186	GLAM Cromo Mate	76.06 €
139187	GLAM Soft-Touch Negro	106.06 €
139178	GLAM OLIPure Blanco	71.06 €
139179	GLAM OLIPure Cromo Brillo	96.06 €
139180	GLAM OLIPure Cromo Mate	96.06 €
139181	GLAM OLIPure Soft-Touch Negro	126.06 €

NARROW

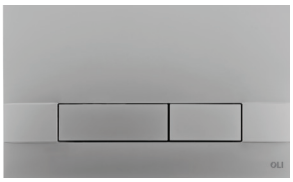

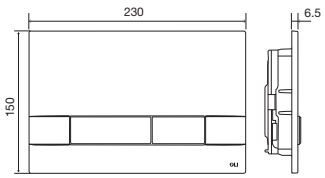

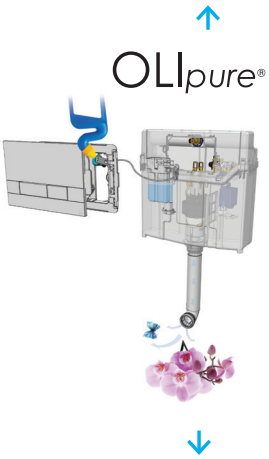

Pulsador doble descarga para accionamiento de cisterna

- Doble descarga
- Versión compatible con OLIpure
- Accionamiento mecánico
- Fuerza de accionamiento < 20 N
- Espesor de 6.5 mm
- Apertura y cierre con sistema de “clic”
- Pulsador en ABS: alta resistencia a los arañazos
- 2 años de garantía

* Acabado antibacteriano.

Código	Descripción	Precio PVP
152939	NARROW Blanco	51.06 €
885576	NARROW Blanco Antibacteriano*	61.06 €
152940	NARROW Cromo Brillo	76.06 €
152941	NARROW Cromo Mate	76.06 €
152942	NARROW Soft-Touch Negro	106.06 €
148300	NARROW OLIPure Blanco	71.06 €
148301	NARROW OLIPure Cromo Brillo	96.06 €
148302	NARROW OLIPure Cromo Mate	96.06 €
148303	NARROW OLIPure Soft-Touch Negro	126.06 €

Se recomienda el uso de detergentes líquidos sin cloro con una viscosidad entre 150 y 300 cp (a 20 ° C).

KIT OLIPURE CISTERNAS EMPOTRADAS

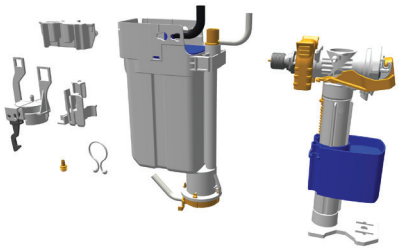

- Compatible com los pulsadores GLAM y NARROW.

UNIVERSAL:
Compatible con los desinfectantes líquidos de Inodoros existentes en el mercado

DURADERO:
Capacidad de almacenamiento de 450 ml

Código	Descripción	Precio PVP
882129	KIT OLIPure Cisternas Empotradas	55.61 €

BIDÉ

Sanitarblock

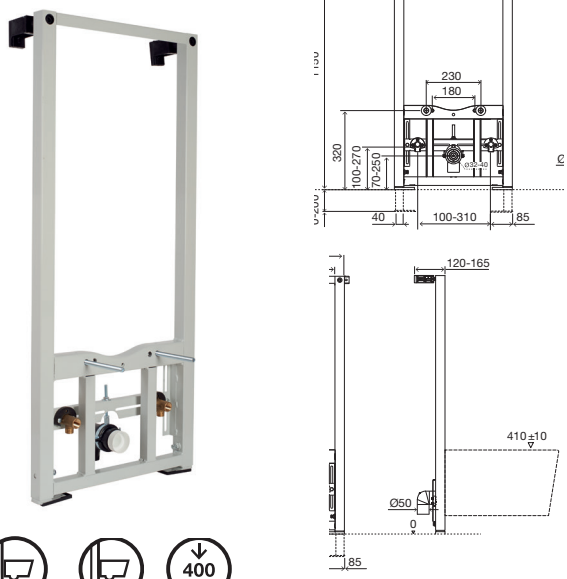

Bastidor para bidé suspendido en tabiquería ligera

- Estructura para bidé suspendido
- Empotrada en pared o en placa de yeso
- Estructura tubular pintada
- Estructura probada para cargas de 400 kg
- Instalación rápida y sencilla con sistema de ajuste rápido
- Altura ajustable de 0 a 200 mm
- Placas de fijación ajustables
- 10 años de garantía

Incluidos
- Material de fijación del bidé
- Material de fijación de la estructura
- Codo de desagüe Ø 40-32/50-40
- Dos accesorios G ½" para conexión a la griferia

Código	Descripción	Precio PVP
136078	BIDÉ Sanitarblock	253.35 €

SOPORTE ECO BIDÉ

Sanitarblock

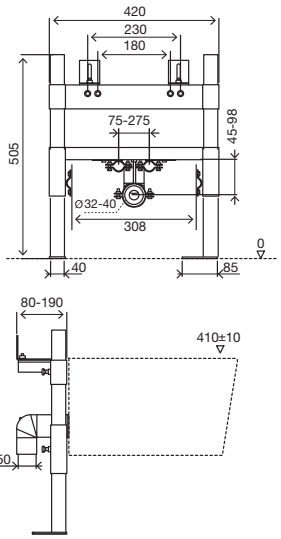

- Estructura para bidé empotrado
- Para la instalación en paredes de ladrillo o en placa de yeso/ drywall
- Estructura tubular pintado
- Estructura probada para una carga de 400 kg
- Altura ajustable
- Placas de fijación ajustables
- 10 años de garantía

Incluido
- Accesorios de fijación bidé
- Accesorios de fijación de Estructura
- Codo de salida Ø 40 - 32/50 - 40

Código	Descripción	Precio PVP
008908	ECO BIDÉ Sanitarblock	178.09 €

OLI ONE

Flotador

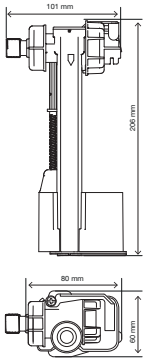

Código	Descripción	Precio PVP
884379	OLI ONE – Caja	25.19 €

- Compatible con cisternas empotradas, cisternas de cerámica y adosadas, adaptadores para compatibilidad con otras marcas;
- Conexión de agua lateral con latón de ⅜ o plástico de ⅜";
- Válvula de entrada de llenado retardado: comienza después de que la válvula de salida está en la posición cerrada;
- Válvula de entrada silenciosa, clase I;
- Alto rendimiento en aguas sucias;
- Sistema de cierre de contrapresión (hidráulico), efectivo con cualquier presión de caudal:
  - Rango de funcionamiento de presión dinámica: 0,5-10 bar;
  - Presión estática máxima: 16 bar;
- Función anti-retorno;
- Garantía de 10 años.

IVC100 PLUS

Flotador

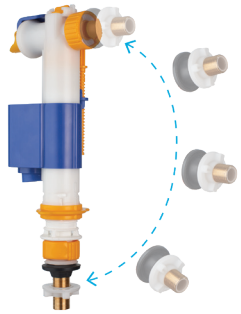

lateral

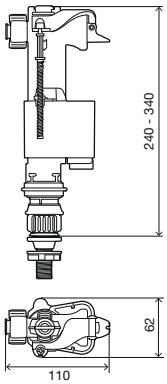

inferior

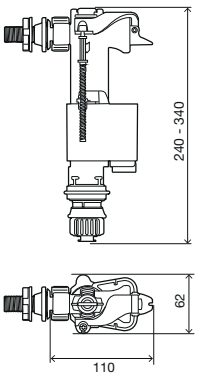

Código	Descripción	Precio PVP
883706	IVC 100 3/8 LATÓN - CAJA	19.89 €

- Conexión del suministro de agua lateral e inferior en la misma válvula de entrada
- Dimensiones reducidas
- Flotador de entrada lateral e inferior con latón de 3/8"
- Altura ajustable en la conexión inferior
- Fácil instalación y ajuste de los volúmenes de descarga
- Sistema de cierre contrapresión (hidráulico)
- Flotador silencioso
- Rango de funcionamiento de presión dinámica: 0.1 – 10 bares
- Presión estática máxima: 16 bares
- Fácil mantenimiento sin necesidad de desconectarlo de la conexión de agua
- Filtro integrado que se puede limpiar sin quitar la conexión de agua
- Función de protección contra reflujo
- Ahorro de agua 0.5L cada descarga
- 10 años de garantía

FAST START/STOP

Válvula de descarga

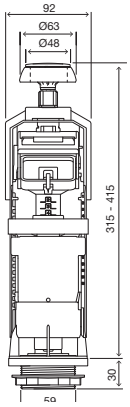

Código	Descripción	Precio PVP
088755	FAST START/STOP – Bolsa	23.81 €
100019	FAST START/STOP – Caja	26.22 €

- Válvula de descarga única con sistema de Start/Stop;
- Posición superior del pulsador universal que bloquea la tapa cerámica permite la descentralización del botón en la tapa cerámica (20 mm en un eje);
- Accionamiento mecánico < 20N;
- Descarga de caudal alta;
- Tubo de desagüe telescópico y altura de palancas ajustables;
- Instalación y mantenimiento sencillo (sistema de bayoneta);
- Junta EPDM;
- 10 años de garantía;
- Válido para todos los sanitarios del mercado.

Incluido

- Sistema de fijación de cisterna de cerámica al inodoro WC;
- Espuma de sellado de inodoro WC (que compensa la irregularidad de la cerámica);
- Pulsador cromado autoajustable con roseta para depósitos con orificios de tapa de Ø16 a Ø40mm.

DECO CABLE

Válvula de descarga

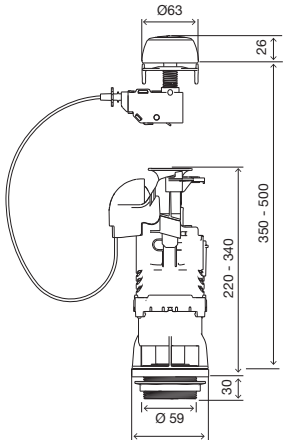

- Válvula de doble descarga con volumen de agua de media descarga ajustable
- Aplicación flexible y universal (posición delantera, superior o lateral del pulsador)
- Descarga de caudal alta
- Sistema de amortiguación, funcionamiento silencioso
- Tubo de desagüe telescópico ajustable
- Instalación y mantenimiento sencillo (sistema de bayoneta)
- Junta de silicona
- 10 años de garantía
- Válido para todos los sanitarios del mercado.

Incluidos

- Sistema de fijación de cisterna cerámica al inodoro;
- Junta del inodoro de espuma (que compensa la irregularidad de la cerámica);
- Pulsador de cromado autoajustable con roseta para cisternas con orificios en la tapa de Ø 16 a Ø 60 mm.

Código	Descripción	Precio PVP
101746	DECO CABLE - CAJA	32.38 €

DECO DD

Válvula de descarga

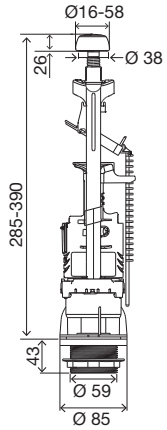

- Válvula de doble descarga con volumen de agua de media descarga ajustable;
- Descarga de caudal alta;
- Sistema de amortiguación, funcionamiento silencioso;
- Tubo de desagüe telescópico ajustable;
- Instalación y mantenimiento sencillo (sistema de bayoneta);
- Junta de silicona;
- Permite la descentralización del botón;
- 10 años de garantía;
- Válido para todos los sanitarios del mercado.

Incluidos

- Sistema de fijación de cisterna cerámica al inodoro;
- Junta del inodoro de espuma (que compensa la irregularidad de la cerámica);
- Pulsador de cromado autoajustable con roseta para cisternas con orificios en la tapa de Ø 16 a Ø 50 mm.

Código	Descripción	Precio PVP
220006	DECO DD - Caja	32.38 €

OLI-Sistemas Sanitários, S.A.
Travessa do Milão, Esgueira
3800-314 Aveiro, Portugal

www.oli-world.com
comunicacion@oli-world.com

Nota: Los precios PVP son estimados. IVA no incluido.

Distribuido por:

ZB03000000033 - C.0124.00 - 02.2022